بسمه تعالی

« برگ شرایط شرکت در مناقصه عمومی » نوبت دوم
شرکت سیمان ساوه

۱- موضوع مناقصه :

موضوع مناقصه عبارت است خرید ۳۰۰ متر زنجیر الواتور گام ۲۰۰ بشرح هشت برگ نقشه به شماره E S W C 12521001.01(به پیوست) جهت کارخانه سیمان سفید .

۲- سپرده شرکت در مناقصه :

سپرده شرکت در مناقصه مبلغ ۵۰۰,۰۰۰,۰۰۰ ریال (پانصد میلیون ریال) میباشد که می بایستی به صورت چک بانکی یا ضمانت نامه بانکی یا چک شرکتی یا شخصی (بصورت چک صیادی ثبت شده) در وجه شرکت سیمان ساوه صادر و در قبال اخذ رسید به امور مالی شرکت سیمان ساوه تحویل گردد. رسید چک بانکی یا ضمانت نامه بانکی و یا چک شرکتی و شخصی مذکورمی بایستی در پاکت الف قرار داده شود و ارائه گردد. ضمانت نامه بانکی فوق میبایستی تا سه ماه از تاریخ صدور دارای اعتبار باشد .

تبصره ۱ :تمامی پیشنهادهای دریافتی می بایستی به همراه سپرده (بصورت چک بانکی یا ضمانت نامه بانکی یا چک شرکتی یا شخصی) باشد.

تبصره۲ : سپرده نفرات اول تا سوم تا زمان عقد قرارداد نگهداری می شود و سپرده نفرات چهارم و بعد از آن پس از بازگشایی پاکات عودت داده خواهد شد .

۳- نحوه و محل تحویل پیشنهادات مدارک مورد نیاز :

متقاضیان شرکت در مناقصه می بایستی مدارک مورد نیاز از قبیل مهر و امضاء کلیه نقشه ها و پارت لیست ها پیوست بهمراه کپی اساسنامه و کپی آگهی روزنامه رسمی از آگهی تاسیس و آخرین تغییرات شرکت برای اشخاص حقوقی بهمراه خلاصه سوابق تجربی خود ، پروانه یا مجوز فعالیت ، رزومه وتوان فنی ومادی می بایستی در پاکت(ج) ارائه شود.

- بهای پیشنهادی می بایستی بر روی "برگ پیشنهاد قیمت" که پیوست می باشد تنظیم و به همراه " برگ شرایط شرکت در مناقصه" که کلیه صفحات آن مهر و امضاء گردیده درپاکت(ب) بصورت دربسته ولاک و مهر

شرکت سیمان ساوه
اسناد مناقصه / مزایده

امضاء و مهر پیشنهاد دهنده

بسمه تعالی

- شده گذاشته و به همراه پاکتهای الف و ج حداکثر تا پایان وقت اداری روز ۱۴۰۱/۱۱/۳۰ به دبیرخانه کارخانه سیمان خاکستری ساوه به نشانی : شهرستان زرندیه کیلومتر ۲۶ جاده ساوه به بوئین زهرا تحویل داده شود . (بر روی هر پاکت عبارت مربوط به مناقصه فوق می بایستی قید شود)

٤- زمان اعلام نتیجه و عقد قرارداد :

الف: مناقصه گذارپس از بررسی پیشنهادات نتیجه مناقصه را اعلام خواهد نمود. زمان لازم برای عقد قرارداد ۲۰ روز بعد از تاریخ ابلاغ مناقصه گذار به برنده مناقصه میباشد .

ب : در صورتیکه برنده مناقصه ظرف مهلت تعیین شده در بند ۵ – الف اقدام ننماید، سپرده او به نفع این شرکت ضبط و به نفرات بعدی با شرایط فوق به ترتیب مراجعه و اقدام خواهد شد .

۵- سایر شرایط

۱-۵- به پیشنهادهای مخدوش ، ناقص ، مشروط ، مبهم و مغایر با مفادمندرج در شرایط مناقصه و یا ارسال شده پس از مهلت مقرر و یا پیشنهادهایی که سپرده شرکت در مناقصه به همراه آن ارائه نشده باشد و یا کسر مدارک داشته باشد رسیدگی نخواهد شد .

۲-۵- خریدار در رد یا قبول یک یا کلیه پیشنهادات مختار می باشد .

۳-۵- بهای پیشنهادی باید بمبلغ مشخص و به حروف نوشته شده ودر پاکت ب بصورت لاک و مهر شده تسلیم گردد.

۴-۵ - حسب معامله چکی بابت تضمین ، معادل ۱۰ درصد مبلغ قرارداد بابت سپرده حسن اجرای تعهدات دریافت خواهد شد و پس از پایان دوره تضمین که پس از تحویل آخرین محموله خواهد بود، به طرف قرارداد مسترد خواهدشد.

۵-۵- شرکت درمناقصه به منزله قبول کلیه شرایط مناقصه و مفاد آن می باشد .

۶-۵- هزینه های برگزاری مناقصه بعهده برنده مناقصه می باشد.

شرکت سیمان ساوه
اسناد مناقصه / مزایده

امضاء و مهر پیشنهاد دهنده

بسمه تعالی

" برگ پیشنهاد قیمت " نوبت دوم

اینجانب / این شرکت	**به شماره شناسنامه/ به شماره ثبت**
تاریخ تولد/ تاریخ ثبت	**محل تولد /محل ثبت**
فرزند	**به شماره ملی/ شناسه ملی /کد اقتصادی**

به نشانی **شماره تلفن** **شماره فاکس شماره تلفن همراه**

از طرف خود/شرکت

پس از انجام بررسی های لازم و مطالعه دقیق موضوع وشرایط مناقصه و با علم واطلاع کافی از وضعیت عملیات اعلام شده از طرف شرکت سیمان ساوه ، آمادگی خود را جهت انجام موضوع وشرایط مناقصه در قبال دریافت مبلغ آن به شرح جدول ذیل اعلام می نمایم.

ردیف	شرح کالا	مبلغ(ریال)	بحروف (ریال)
۱	خرید ۳۰۰ متر زنجیر الواتور گام ۲۰۰		

موارد دیگر :

پیش پرداخت :

زمان تحویل :

شرکت سیمان ساوه

اسناد مناقصه / مزایده

امضاء و مهر پیشنهاد دهنده

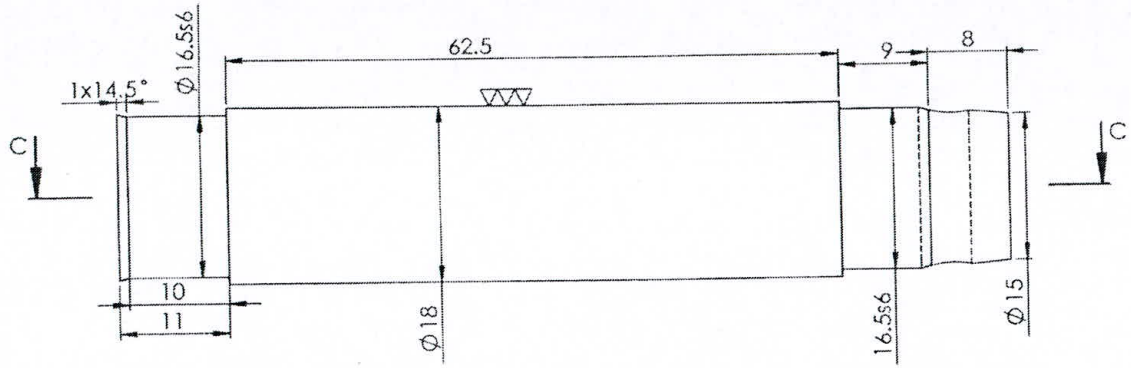

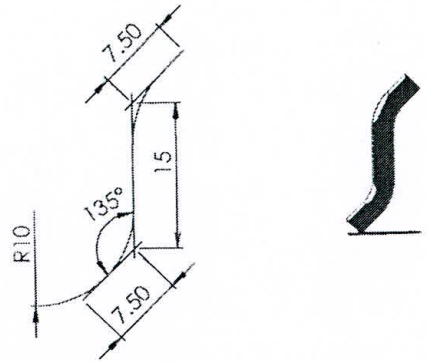

(for tightening پین 1 with Ø 5 -st37)

اشـــپیل

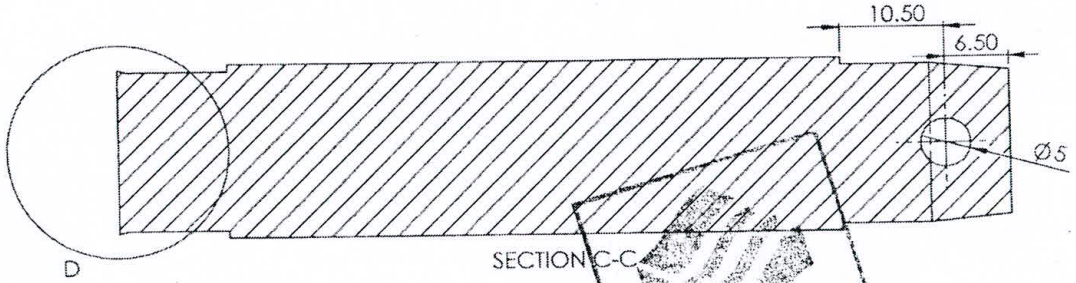

refer to pin after pressed shape

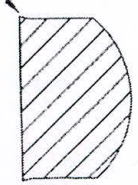

DETAIL D

پیـــن 1

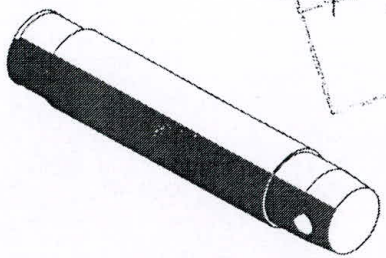

UNLESS OTHERWISE SPECIFIED:
DIMENSIONS ARE IN MILLIMETERS
SURFACE FINISH:
TOLERANCES:

STANDARD USED:

DEBUR AND BREAK SHARP EDGES

دفتر فنی و برنامه ریزی
شرکت سیمان سفید ساوه

	DRAWN	CHK'D
NAME	Amir.fallahi	Saeed.haghdadi
DATE	1401/05/15	
SIGNATURE		

Description

ITEM: 6 and 7
STORAGE CODE:
REVISION:
MATERIAL: 15NiCr6 35/38 HRC
QUANTITY:
WEIGHT (kg):

TITLE: اشـــپیل-پیـــن 1

DROWING NO.: ESWC12521001-01
DROWING Ref.:
SCALE: 2:1
SHEET 1 OF 1
A

شرکت سیمان ساوه
اسناد مناقصه / مزایده

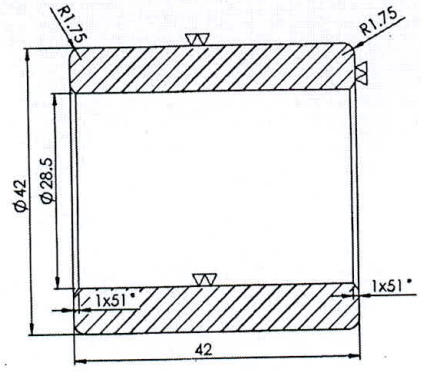

SECTION A-A
SCALE 2 : 1

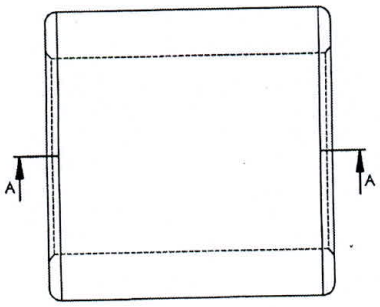

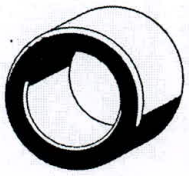

UNLESS OTHERWISE SPECIFIED: DIMENSIONS ARE IN MILLIMETRES SURFACE FINISH: TOLERANCES:	STANDARD USED:	DEBUR AND BREAK SHARP EDGES		دفتر فنی و برنامه ریزی شرکت سیمان سفید ساوه
DRAWN: NAME Amir.lallahi; DATE 1401/05/15	CHK'D: Saeed.haghdad	ITEM: 5		TITLE: بـوش-1
		STORAGE CODE:		
		REVISION:		
		MATERIAL: 35CrMo4-40/42HRC		DRAWING NO.: ESWC12521001-01
Description		QUANTITY:	WEIGHT (kg):	SCALE: 1:1 — SHEET 1 OF 1

شرکت سیمان ساوه
اسناد مناقصه / مزایده

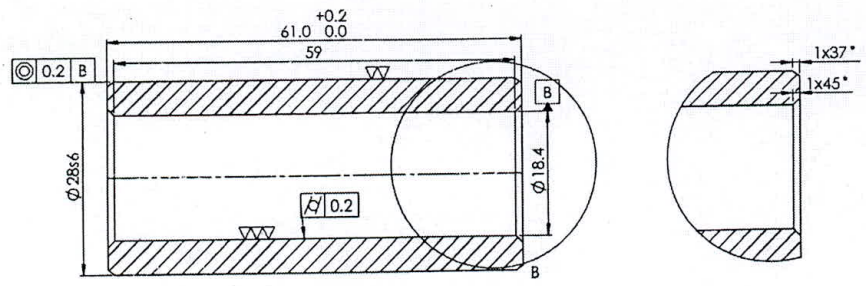

SECTION A-A
SCALE 2:: 1

DETAIL B
SCALE 2 : 1

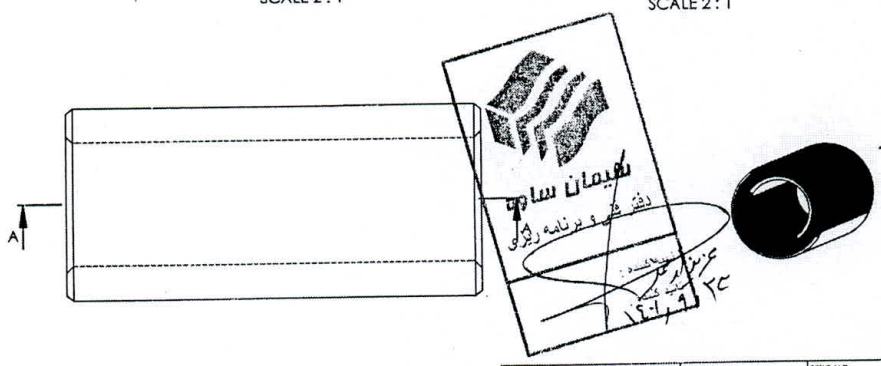

UNLESS OTHERWISE SPECIFIED:
DIMENSIONS ARE IN MILLIMETERS
SURFACE FINISH:
TOLERANCES:

STANDARD USED:

DEBUR AND BREAK SHARP EDGES

دفتر فنی و برنامه ریزی
شرکت سیمان سفید ساوه

	DRAWN	CHK'D
NAME	Amir.fallahi	Saeed.haghdadi
DATE	1401/05/15	
SIGNATURE		

ITEM: 4
STORAGE CODE:
REVISION:

TITLE: بـــوش-2

MATERIAL: 15NiCr6-40/42HRC
DRAWING NO: ESWC12521001-01
DRAWING Ref.:
QUANTITY:
WEIGHT (kg):
SCALE: 1:1
SHEET 1 OF 1

Description

سیمان ساوه
دفتر فنی و برنامه ریزی
۱۴۰۱/۹

شرکت سیمان ساوه
اسناد مناقصه / مزایده

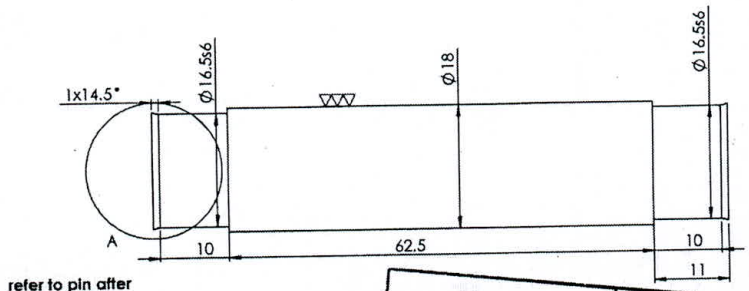

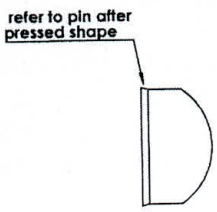

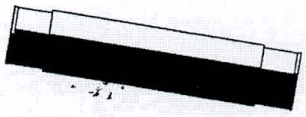

سیمان ساوه
دفتر فنی و برنامه ریزی
تهیه کننده :
تایید کننده :

عزیزاد ...
۱۴۰۱/۰۸/۲۶

UNLESS OTHERWISE SPECIFIED: DIMENSIONS ARE IN MILLIMETERS SURFACE FINISH: TOLERANCES:	STANDARD USED:	DEBUR AND BREAK SHARP EDGES	دفتر فنی و برنامه ریزی شرکت سیمان سفید ساوه
DRAWN / CHK'D		ITEM: 2	TITLE: پیـــن-2
NAME: Amir.fallahi / Saeed.haghdadi		STORAGE CODE:	
DATE: 1401/05/15		REVISION:	
SIGNATURE		MATERIAL: 15NiCr6-35/38HRC	DRAWING NO.: ESWC12521001-01 / DRAWING Rev.:
Description: made from forge process		QUANTITY: / WEIGHT (kg):	SCALE: 2:1 / SHEET 1 OF 1

شرکت سیمان ساوه
اسناد مناقصه / مزایده

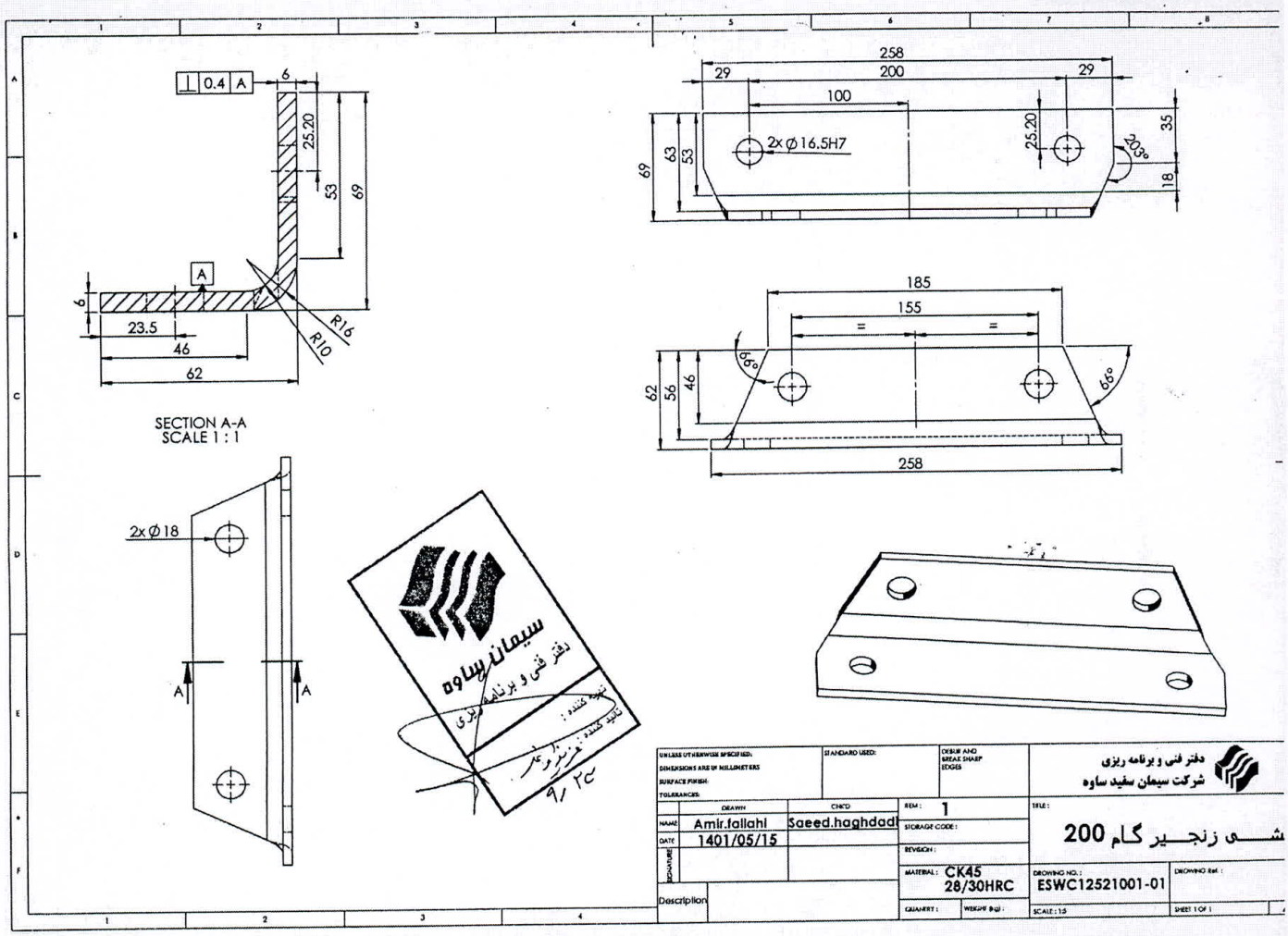

شرکت سیمان ساوه
اسناد مناقصه / مزایده

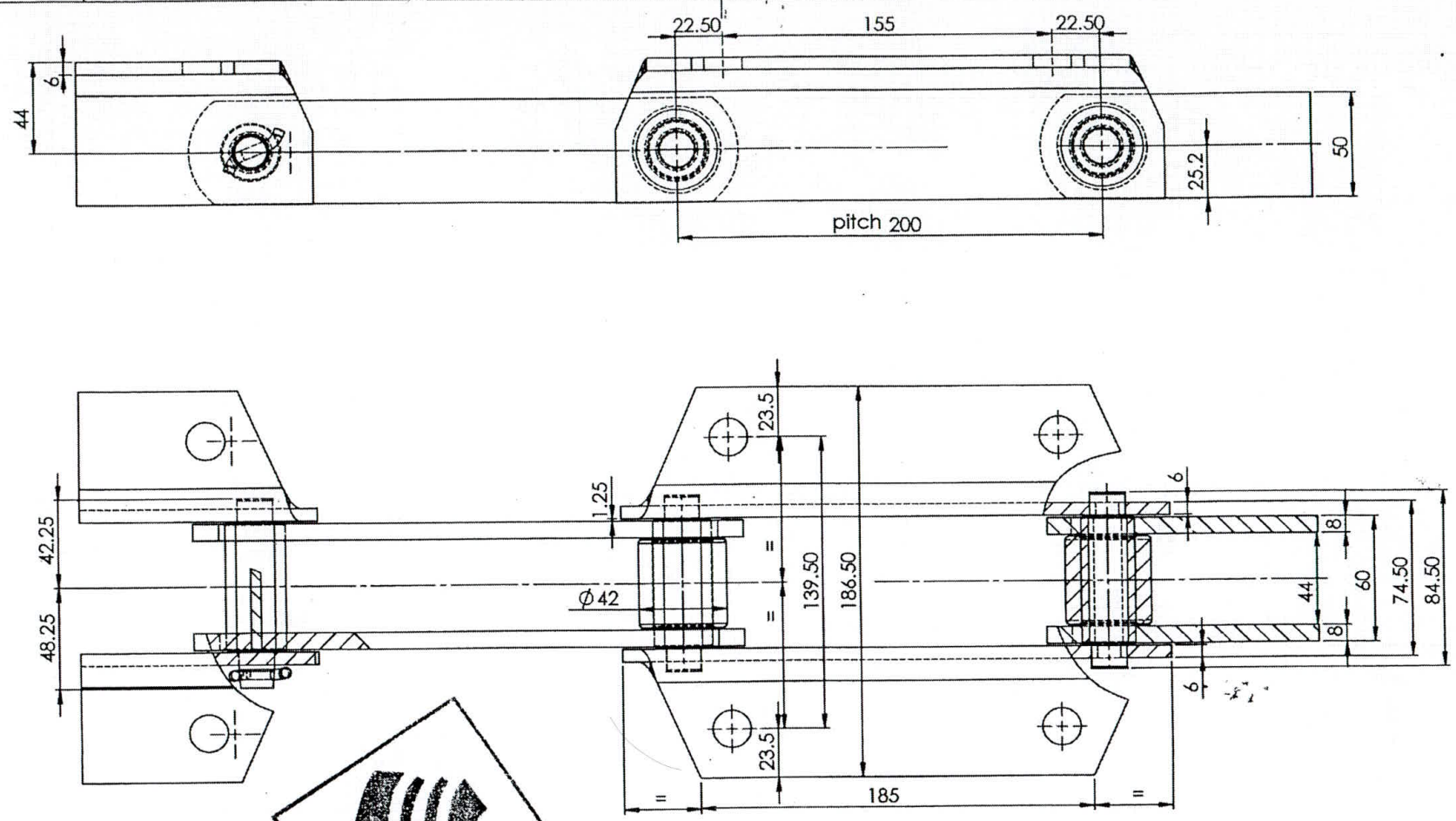

UNLESS OTHERWISE SPECIFIED:
DIMENSIONS ARE IN MILLIMETERS
SURFACE FINISH:
TOLERANCES:

STANDARD USED:

DEBUR AND BREAK SHARP EDGES

دفتر فنی و برنامه ریزی
شرکت سیمان سفید ساوه

	DRAWN	CHK'D
NAME	Amir.fallahi	Saeed.haghdadi
DATE	1401/05/15	
SIGNATURE		

Description

ITEM :
STORAGE CODE :
REVISION :
MATERIAL :
QUANTITY :
WEIGHT (kg) :

TITLE : نجیر الواتور گام 200

DROWING NO. : ESWC12521001-01

DROWING Ref. :

SCALE : 1:5

SHEET 1 OF 1

سیمان ساوه
دفتر فنی و برنامه ریزی
تهیه کننده : امیر فلاحی
تایید کننده : سعید حقدادی
۱۴۰۱/۰۴/۱۳

شرکت سیمان ساوه
استناد مناقصه / مزایده

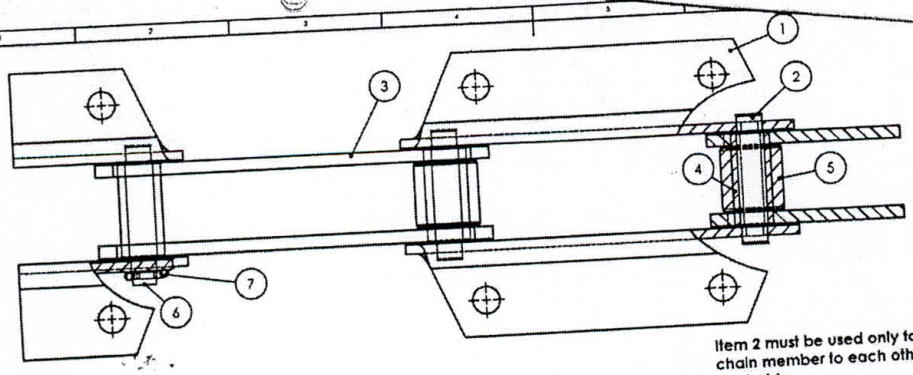

Item 2 must be used only to connect every set of chain member to each other and must be pressed on each side

آیتم 2 صرفا در اتصال اعضایرشته های 2.5 متری زنجیر و به صورت پرسی در هر طرفاستفاده گردد

Item 6 must be pressed from one side and fastened withItem7 in other side for connecting one branch to other

آیتم 6 از یک سمت پرچ و از سمت دیگر اشپیل خور باشد جهت اتصال رشته های 2.5 متری زنجیر به یکدیگر استفاده گردد

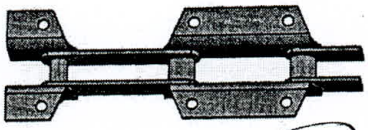

ITEM	PART NAME	MATERIAL and HARDNESS
1	بیشی زنجیر گام 200	CK45-25/30HRC
2	پین-2	15NiCr6-35/38HRC
3	لینک زنجیر گام 200	CK45-50/60HRC
4	بوش-2	35CrMo4-40/42HRC
5	بوش-1	15NiCr-40/42HRC
6	پین-1	15NiCr6-35/38HRC
7	اشپیل	St37

دفتر فنی و برنامه ریزی
شرکت سیمان سفید ساوه

DRAWN	Amir.fallahi	CHKD	Saeed.haghdad
DATE	1401/05/13		

TITLE: زنجیر الواتور گام 200

DRAWING NO.: ESWC12521001-01

SIZE: A3

Description

شرکت سیمان ساوه
اسناد مناقصه / مزایده

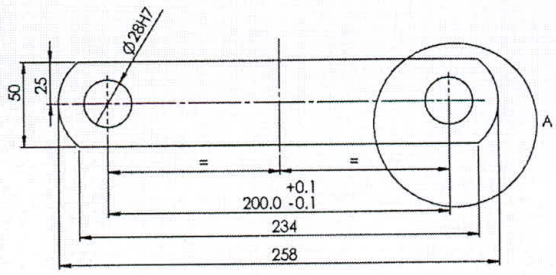

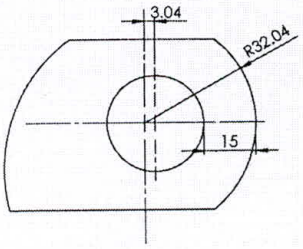

DETAIL A
SCALE 1 : 1

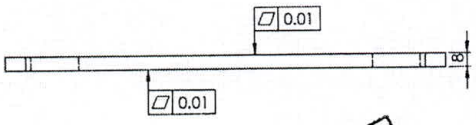

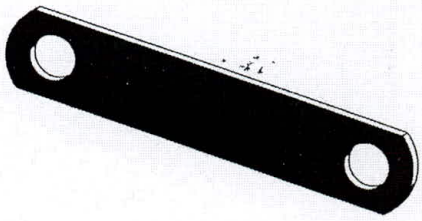

(for all surfaces ▽▽)

UNLESS OTHERWISE SPECIFIED:
DIMENSIONS ARE IN MILLIMETERS
SURFACE FINISH:
TOLERANCES:

STANDARD USED:

DEBUR AND BREAK SHARP EDGES

دفتر فنی و برنامه ریزی
شرکت سیمان سفید ساوه

	DRAWN	CHK'D
NAME	Amir.fallahi	Saeed.haghdadi
DATE	1401/05/15	
SIGNATURE		

ITEM : 3
STORAGE CODE :
REVISION :

FILE : لینک زنجیر گام 200

MATERIAL : CK45-50/60 HRC
QUANTITY :
WEIGHT (kg) :

DRAWING NO : ESWC12521001-01
DRAWING Ref. :
SCALE : 1:2
SHEET 1 OF 1
A3

Description

سیمان ساوه
دفتر فنی و برنامه ریزی
۱۴۰۱/۰۶/۱۵

شرکت سیمان ساوه
اسناد مناقصه / مزایده