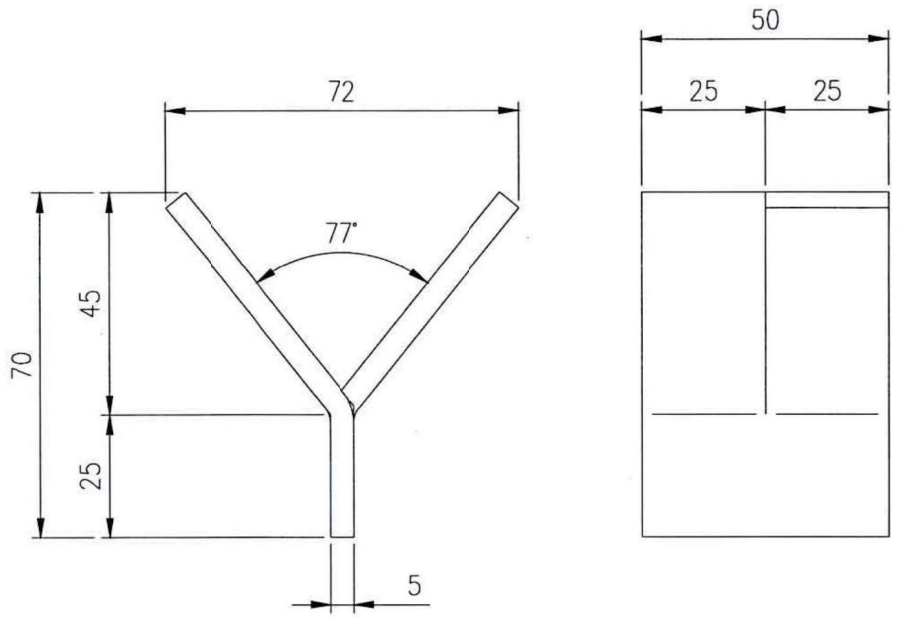

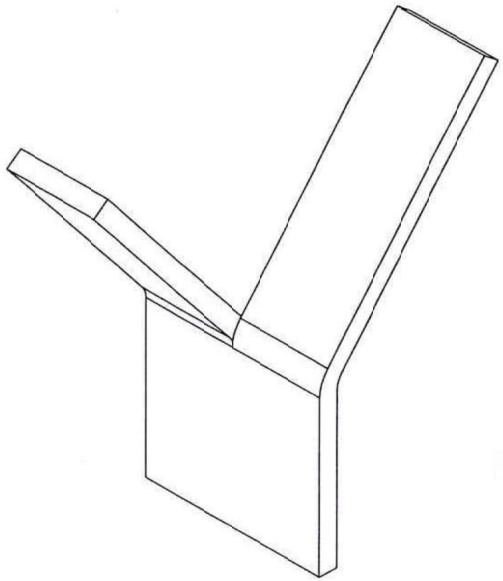

آیتم شماره 1

PM code:							
انحراف مجاز :			نام مدل دستگاه:		کد کارت انبار:	کد نقشه مرجع:	وزن:
							جنس: 1.4841
							سازنده:
				تاریخ	نام	کارخانه سیمان خاکستری ساوه (زرند) (شرکت سهامی عام)	
			رسم	99/07/13	M.Alihosseini		
			کنترل				
			تایید				
			کد نقشه: S.C.C-1019			عنوان نقشه : Y-507	
REV.	DATE	DESCRIPTION					
SHEET OF 1/1			—		کد محل استقرار: (FLS CODE)		
SCALE: 1:1	SIZE: A3		UNIT: mm	QTY. 1			

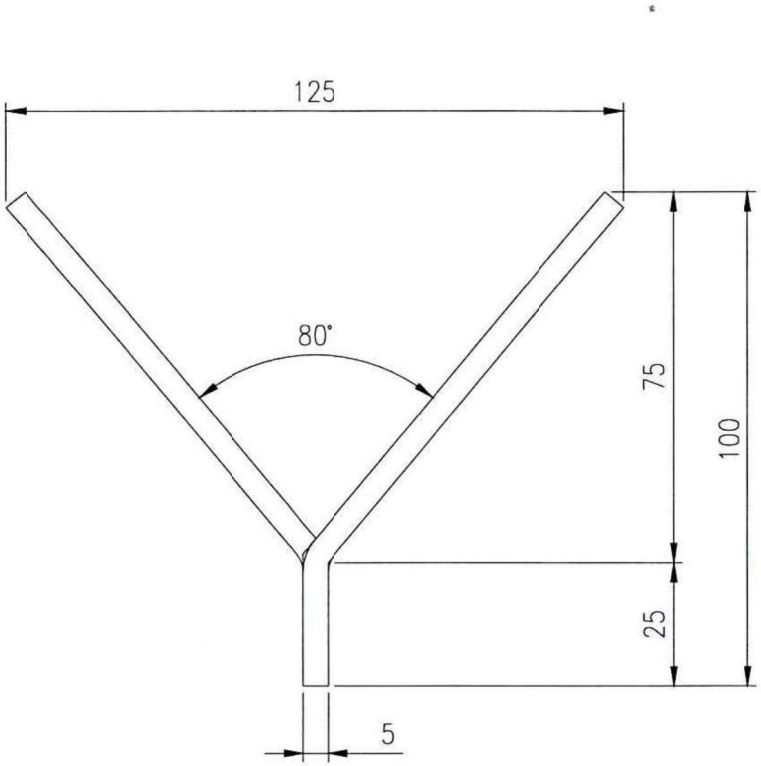

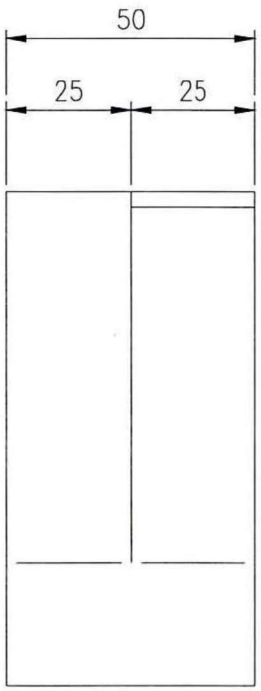

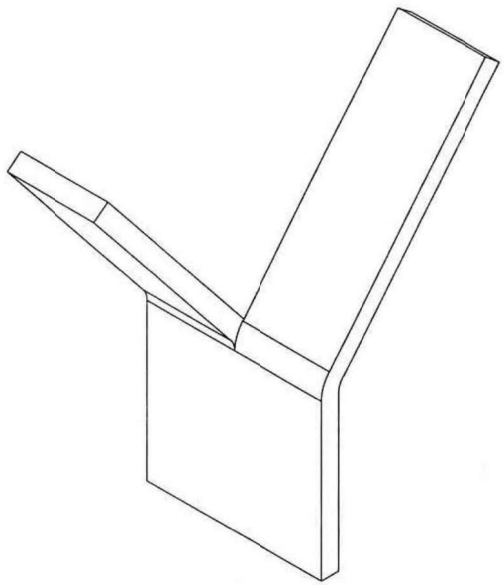

آیتم شماره 2

PM code:							
انحراف مجاز :			نام مدل دستگاه:		کد کارت انبار:	کد نقشه مرجع:	وزن:
							جنس: 1.4841
							سازنده:
				تاریخ	نام	کارخانه سیمان خاکستری ساوه (زرند) (شرکت سهامی عام)	
			رسم	01/04/22	M.Alihosseini		
			کنترل				
			تایید				
			کد نقشه:				
REV.	DATE	DESCRIPTION	S.C.C-1069				
SHEET OF	1/1		---		کد محل استقرار: (FLS CODE)	عنوان نقشه :	
						Y-510	
SCALE: 1:1	SIZE: A3		UNIT: mm	QTY. 1			

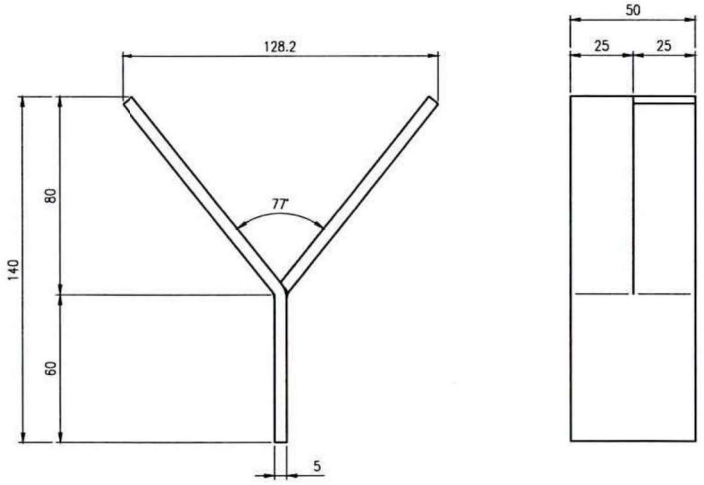

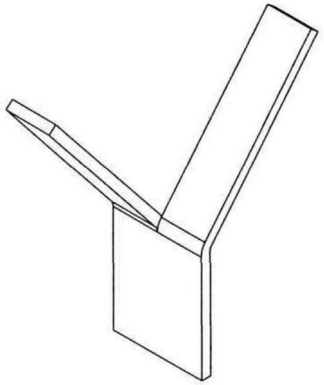

آچ شماره 3

PM code:					
انحراف مجاز :		نام مدل دستگاه:	کد کارت انبار:	کد نقشه مرجع:	وزن:
					جنس: 1.4841
					سازنده:
			نام	تاریخ	کارخانه سیمان خاکستری ساوه (زرند) (شرکت سهامی عام)
			M.Akhosravi	99/08/30	رسم
					کنترل
					تایید
		کد نقشه: S.C.C-1017			
REV.	DATE	DESCRIPTION			
SHEET OF 1/1		---	کد محل استقرار: (FLS CODE)		عنوان نقشه : Y-514
SCALE: 1:2	SIZE: A3	UNIT: mm	QTY. 1		

SPA.8-70

ANCHOR TYPE

DIAMETER D = 8MM

LENGTH L: MIN. = 50MM. MAX. = 110MM

MATERIAL: **1.4841**

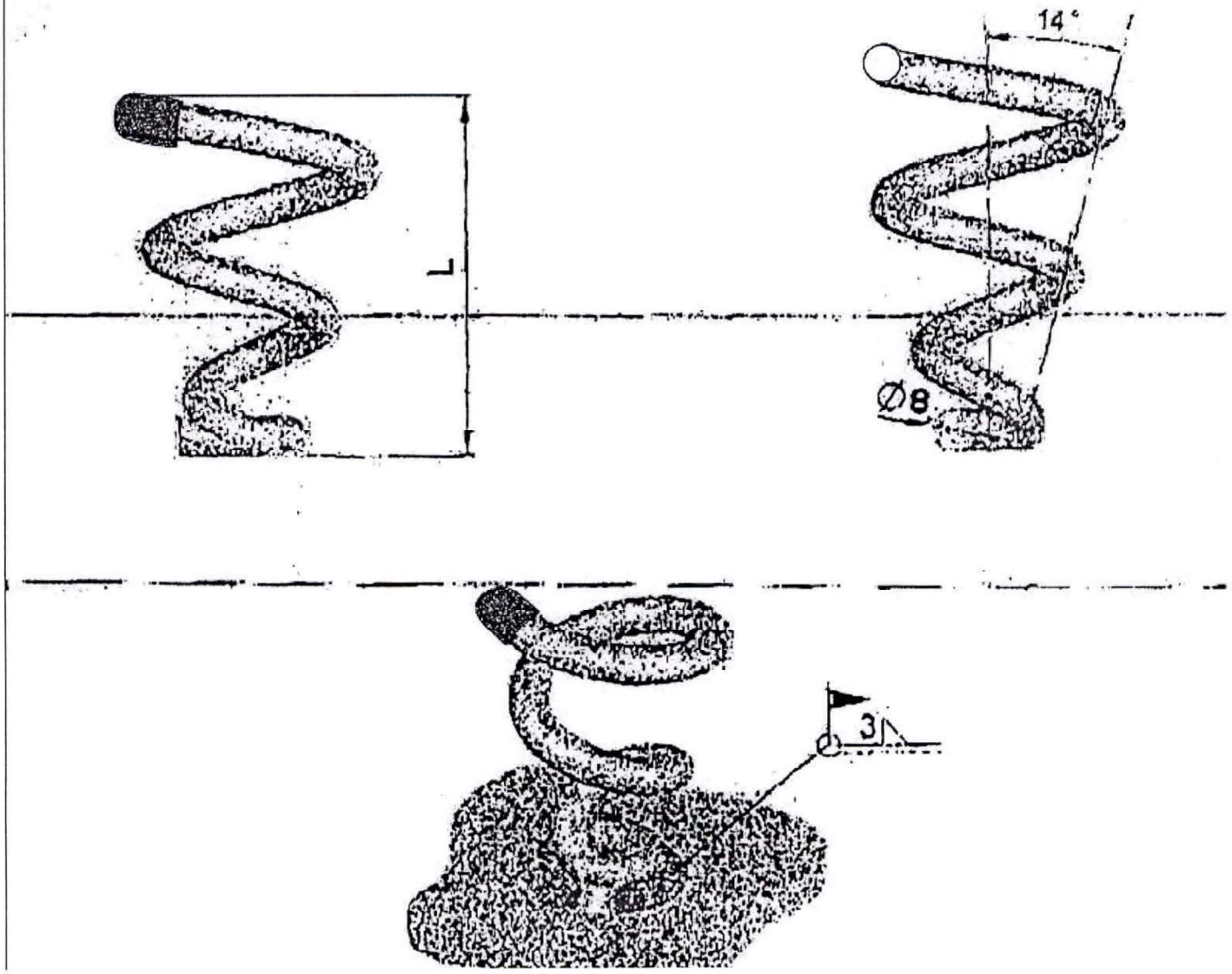

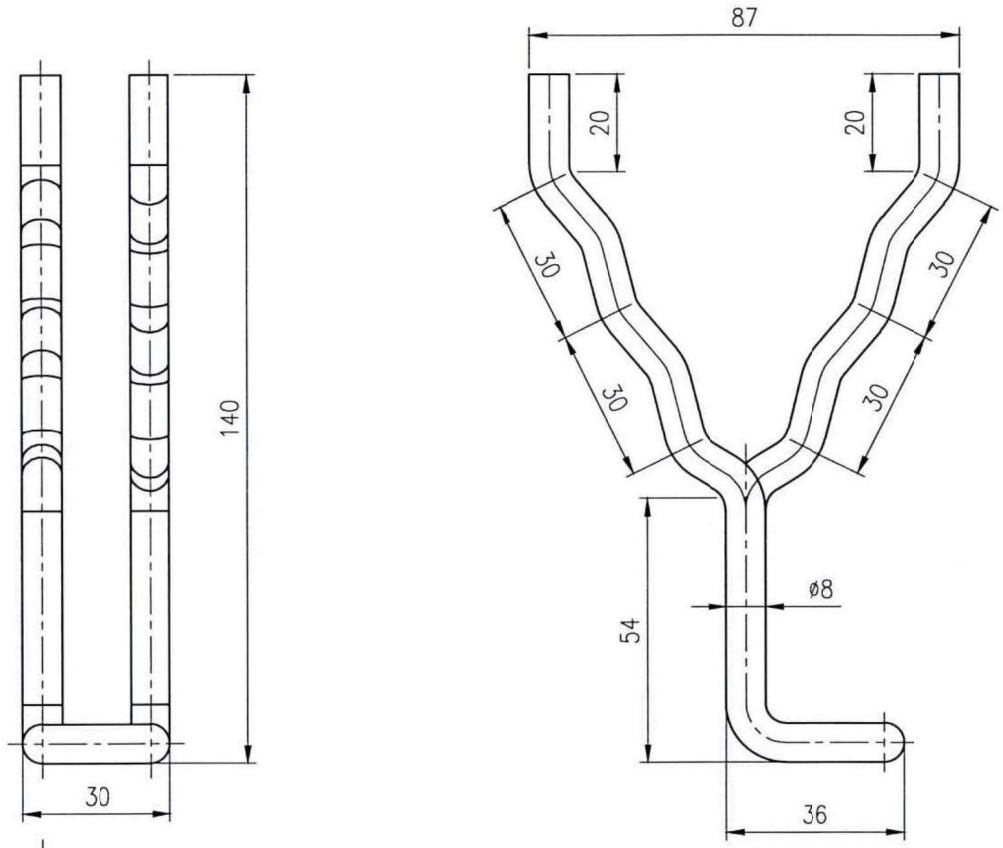

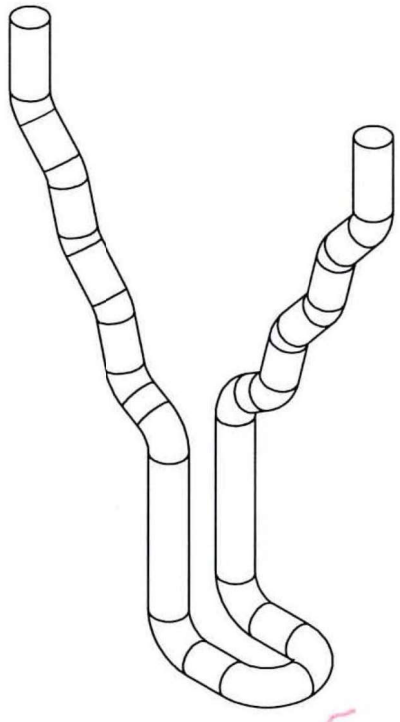

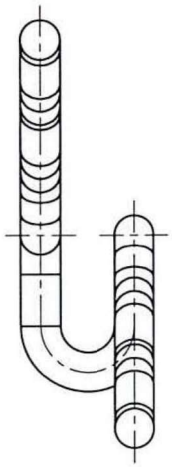

Note:

-All sharpness edges must be removed.
-Reference of general tolerance is DIN 7168(m)
(Only for integers)

PM code:						
انحراف مجاز :		نام مدل دستگاه:	کد کارت انبار:	کد نقشه مرجع:	وزن:	
					جنس: FLS-5660 (L4841)	
					سازنده:	
			تاریخ	نام	کارخانه سیمان خاکستری ساوه (زرند) (شرکت سهامی عام)	
		رسم	۸۹/۱۰/۲۱	م.علی حسینی		
		کنترل				
		تایید				
		کد نقشه: S.C.C-463-2				
REV.	DATE	DESCRIPTION				
SHEET OF	1/1	431.100 432.100	کد محل استقرار: (FLS CODE)		عنوان نقشه : Y ANCHOR مربوط به زیگمنتهای کوره (تیپ ۲)	
SCALE: 1:1	SIZE: A3	UNIT: mm	QTY. 1			

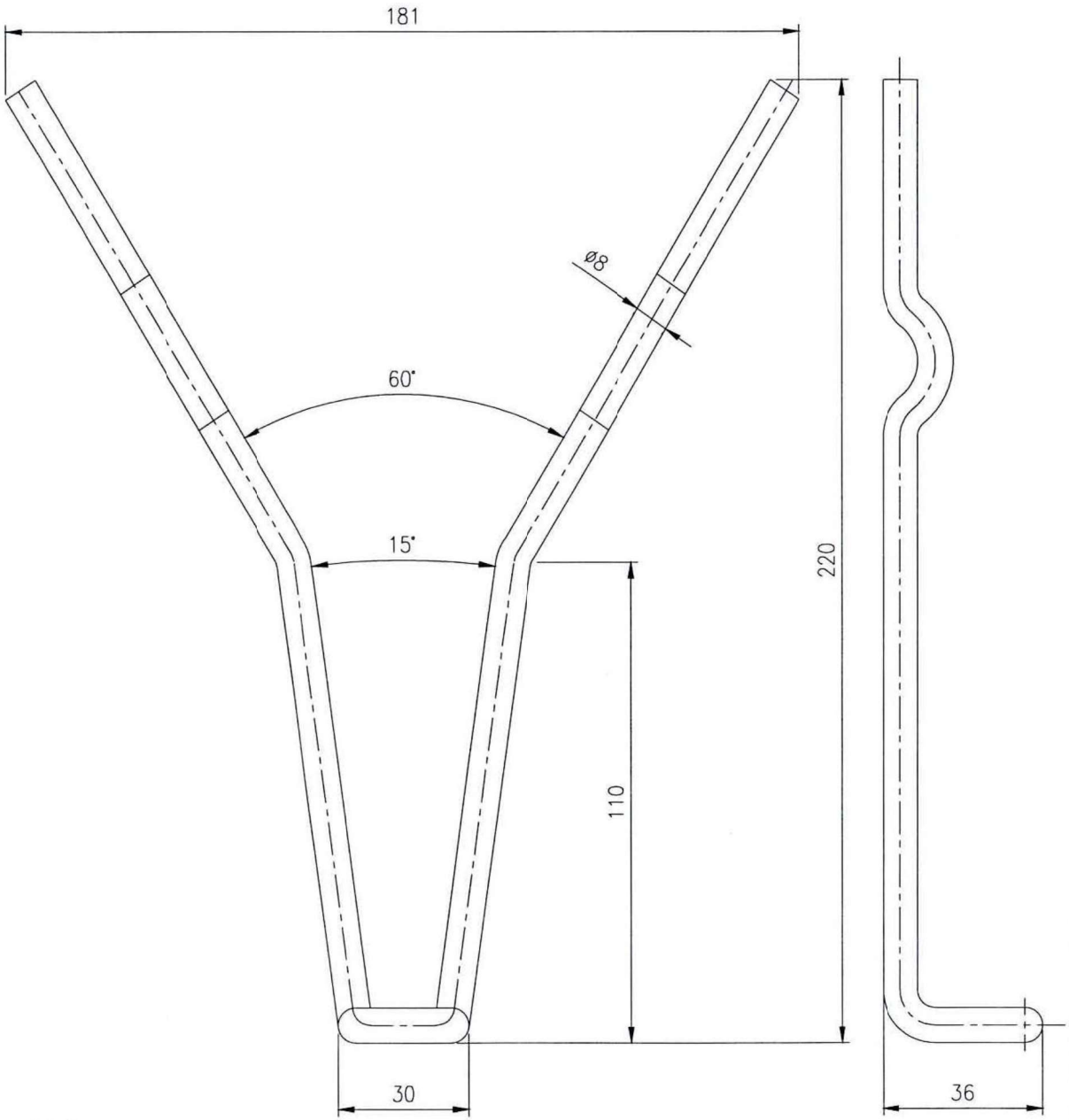

آیتم شماره 6

میله ای 220

Note:

-All sharpness edges must be removed.
-Reference of general tolerance is DIN 7168(m)
(Only for integers)

PM code:							
انحراف مجاز :			نام مدل دستگاه:		کد کارت انبار:	کد نقشه مرجع:	وزن:
							جنس: FLS-5660 (1.4841)
							سازنده:
				تاریخ	نام	کارخانه سیمان خاکستری ساوه (زرند) (شرکت سهامی عام)	
				۸۹/۱۰/۲۱	م.علی حسینی		
			رسم				
			کنترل				
			تایید				
			کد نقشه: S.C.C-463-3				
REV.	DATE	DESCRIPTION					
SHEET OF 1/1			431.100 432.100		کد محل استقرار: (FLS CODE)	عنوان نقشه : انکر میله ای پایه دار 220	
SCALE: 1:1	SIZE: A3		UNIT: mm	QTY. 1			

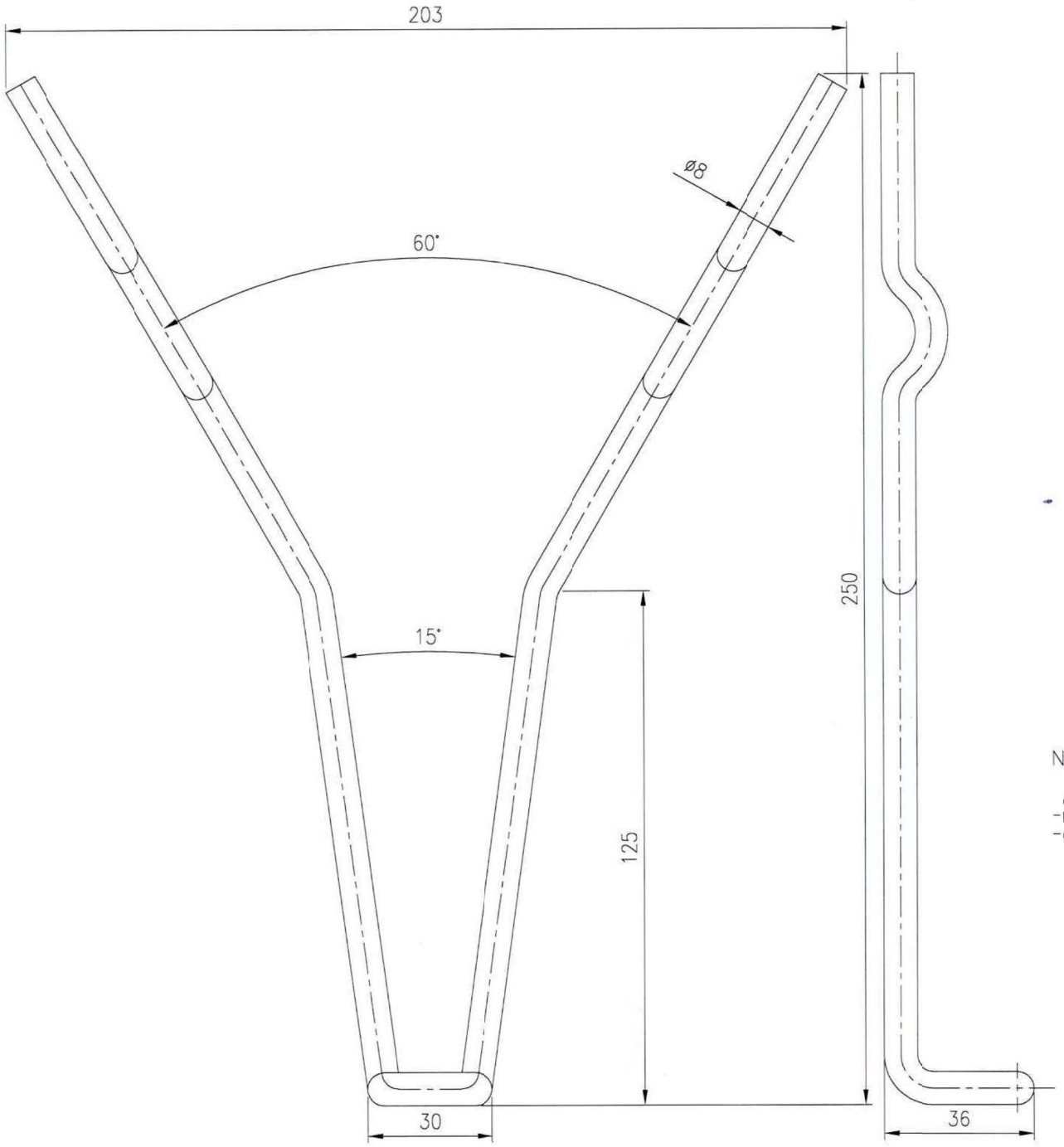

آیتم شماره 7

250 میله ای

Note:

All sharpness edges must be removed.
-Reference of general tolerance is DIN 7168(m)
-(Only for integers)

PM code:						
انحراف مجاز :		نام مدل دستگاه:	کد کارت انبار:	کد نقشه مرجع:	وزن:	
					جنس: FLS-5660 (1.4841)	
					سازنده:	
			تاریخ	نام	کارخانه سیمان خاکستری ساوه (زرند) (شرکت سهامی عام)	
			رسم	م.علی حسینی		
			کنترل			
			تایید			
			کد نقشه: S.C.C-463-6			
REV.	DATE	DESCRIPTION			عنوان نقشه : انکر میله ای پایه دار 250	
SHEET OF	1/1		431.100 432.100	کد محل استقرار: (FLS CODE)		
SCALE: 1:1	SIZE: A3	UNIT: mm	QTY. 1			

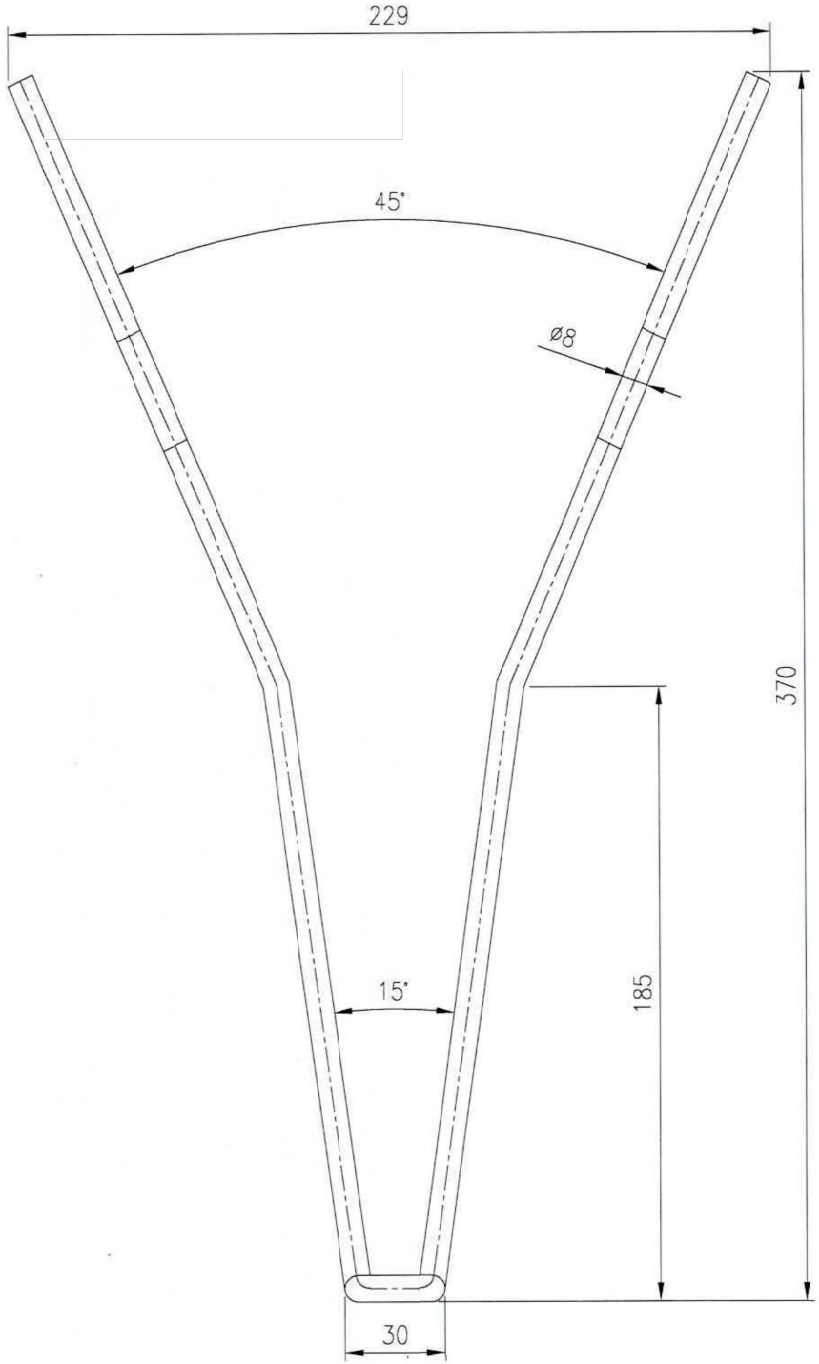

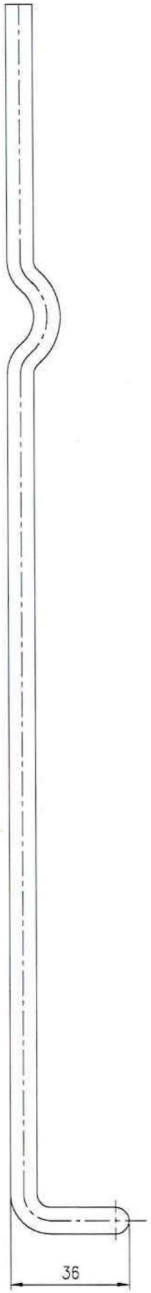

آیتم نمره 8

انکر میله ای 370

Note

-All sharpness edges must be removed
-Reference of general tolerance is DIN 7168(m)
(Only for integers)

PM code:							
انحراف مجاز :			نام مدل دستگاه:		کد کارت انبار:	کد نقشه مرجع:	وزن:
							جنس: FLS-5660 (1.4841)
							سازنده:
				تاریخ	نام	کارخانه سیمان خاکستری ساوه (زرند) (شرکت سهامی عام)	
			رسم	۸۹/۱۰/۲۱	م.علی حسینی		
			کنترل				
			تایید				
			کد نقشه: S.C.C-463-4			عنوان نقشه : انکر میله ای پایه دار 370	
REV.	DATE	DESCRIPTION					
SHEET OF 1/1			431.100 432.100		کد محل استقرار: (FLS CODE)		
SCALE: 1:1	SIZE: A3		UNIT: mm	QTY. 1			

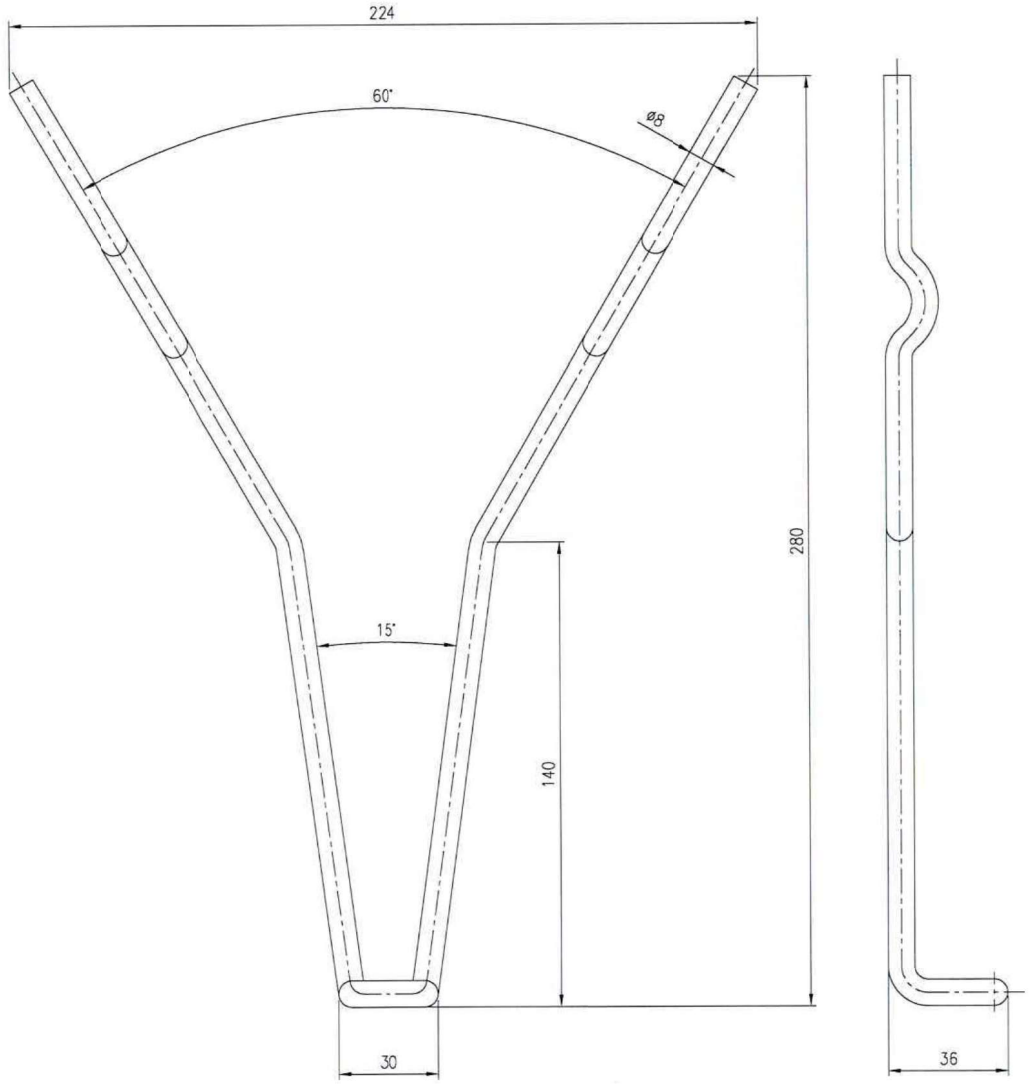

آیتم شماره ۹

۲۸۰ میله ای

Note

-All sharpness edges must be removed
-Reference of general tolerance is DIN 7168(m)
(Only for integers)

PM code:							
انحراف مجاز :			نام مدل دستگاه:	کد کارت انبار:	کد نقشه مرجع:	وزن:	
						جنس: FLS-5660 (1.4841)	
						سازنده:	
				نام	تاریخ	کارخانه سیمان خاکستری ساوه (زرند) (شرکت سهامی عام)	
			رسم	م.علی حسینی	۸۹/۱۰/۲۱		
			کنترل				
			تایید				
			کد نقشه: S.C.C-463-7				
REV.	DATE	DESCRIPTION				عنوان نقشه : انکر میله ای پایه دار 280	
SHEET OF 1/1			431.100 432.100	کد محل استقرار: (FLS CODE)			
SCALE: 1:1	SIZE: A3		UNIT: mm	QTY. 1			

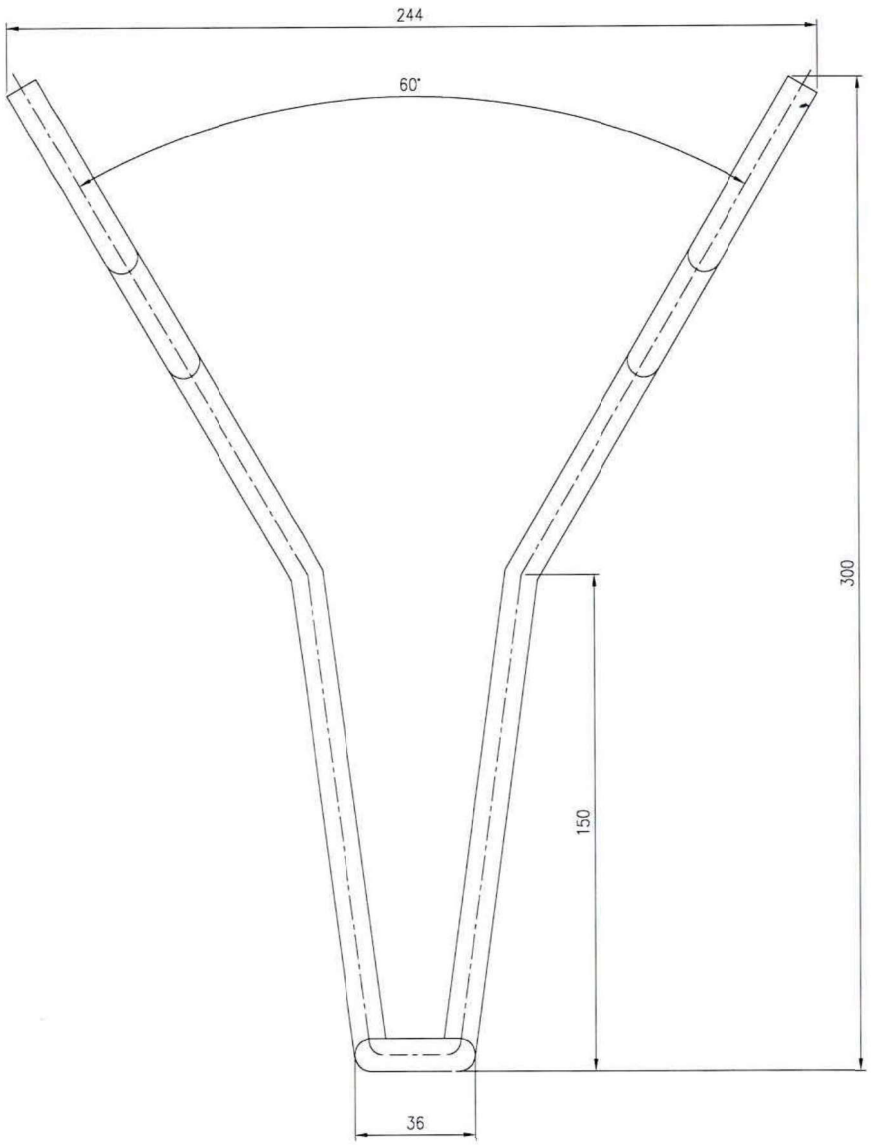

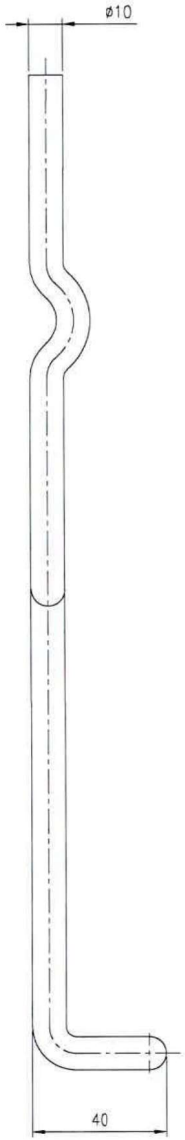

ضخامت 10 میلیمتر

آیتم شماره 10

300 طول دار

Note

-All sharpness edges must be removed
-Reference of general tolerance is DIN 7168(m)
(Only for integers)

PM code:							
انحراف مجاز :			نام مدل دستگاه:		کد کارت انبار:	کد نقشه مرجع:	وزن:
							جنس: FLS-5660 (1.4841)
							سازنده:
				تاریخ	نام	کارخانه سیمان خاکستری ساوه (زرند) (شرکت سهامی عام)	
			رسم	۸۹/۱۰/۲۱	م.علی حسینی		
			کنترل				
			تایید				
			کد نقشه: S.C.C-463-8			عنوان نقشه : انکر میله ای پایه دار 300	
REV.	DATE	DESCRIPTION					
SHEET OF 1/1			431.100 432.100		کد محل استقرار: (FLS CODE)		
SCALE: 1:1	SIZE: A3		UNIT: mm	QTY. 1			